BLECH & TECH GmbH
Niederwaldstraße 4
79336 Herbolzheim
Germany

Tel. +49 (0) 7643 333895-0
Fax. +49 (0) 7643 333895-11
www.klappsitz.de

# Modell 117-41
## Dialog
### Einzelsitz für Bodenmontage

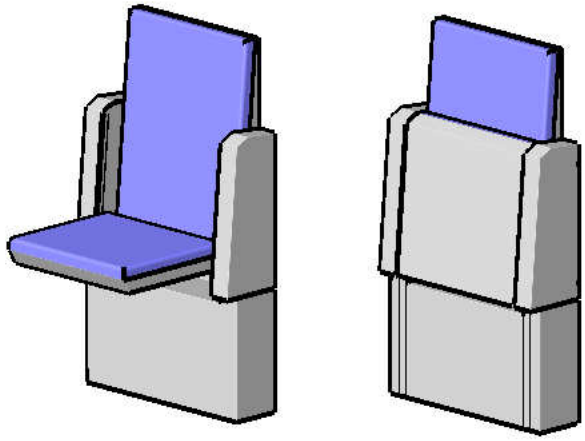

gesamt: 30 kg

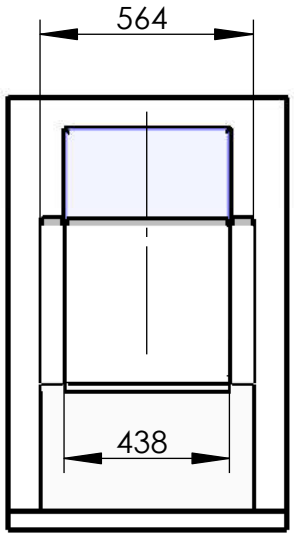


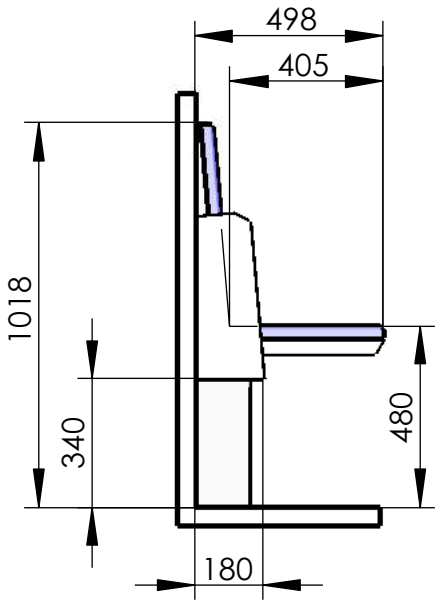


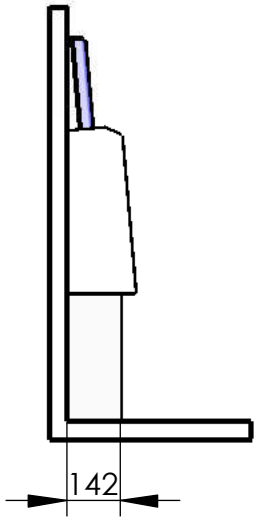


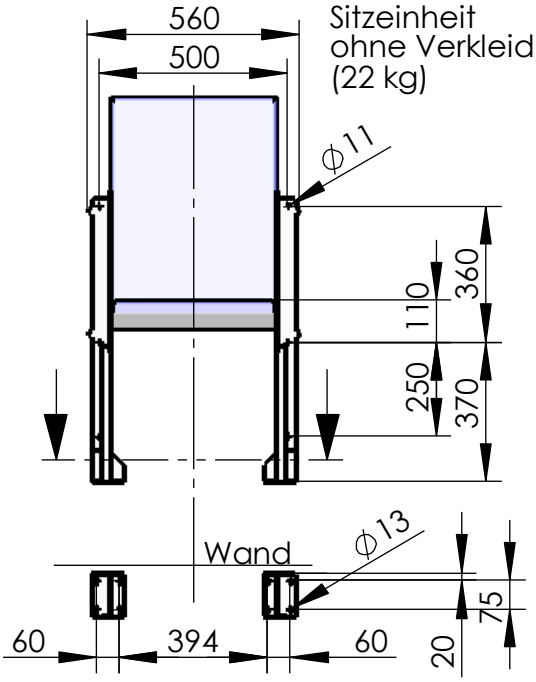


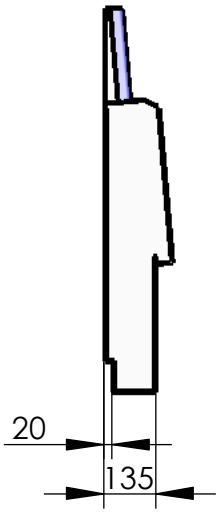


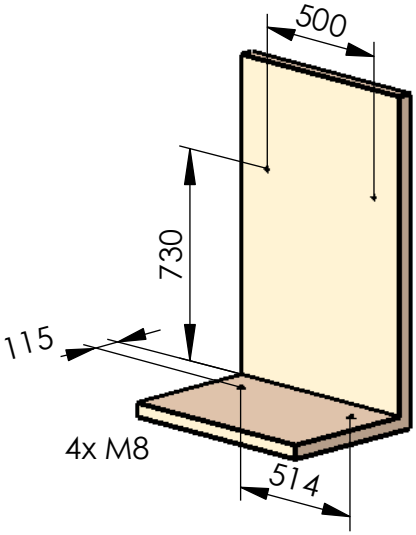


empfohlenes Lochbild